223.9.001

П (1:2) (1)

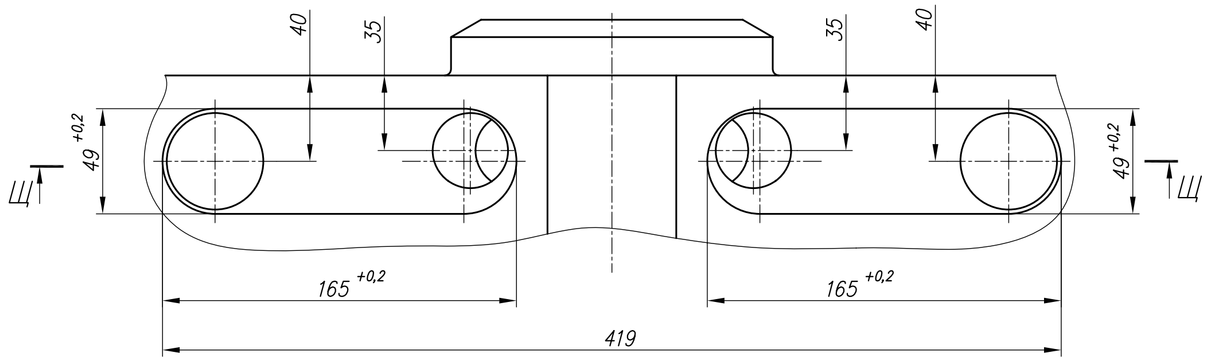

Щ–Щ (1:2)

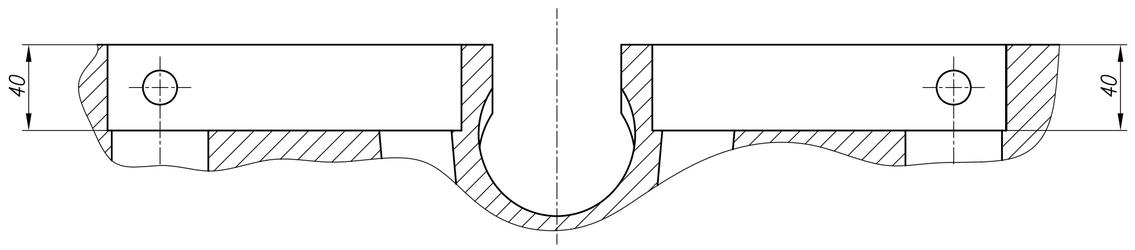

С–С (1)

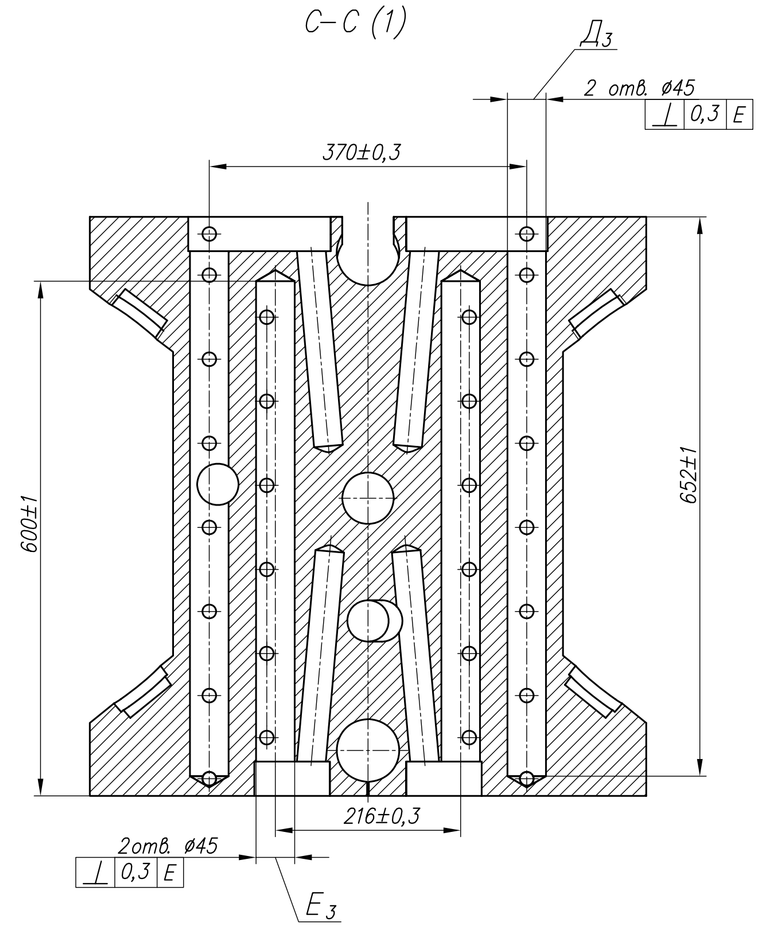

Ч–Ч (1)

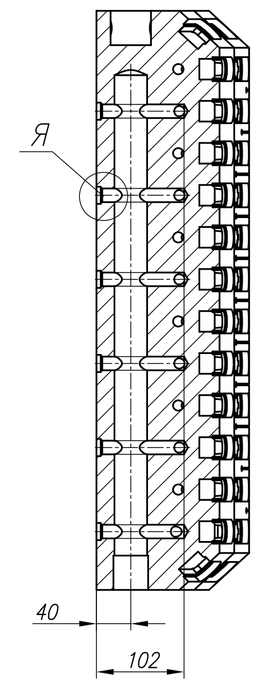

Ш–Ш (1)

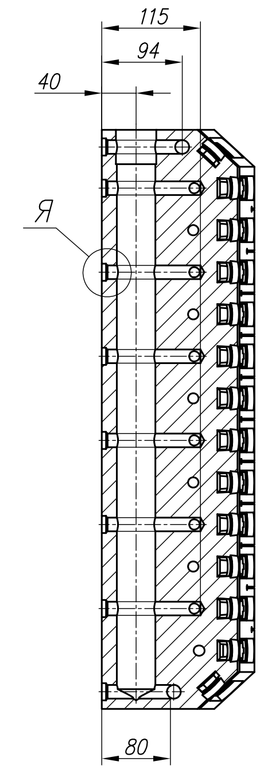

Я (1:1) 28 мест

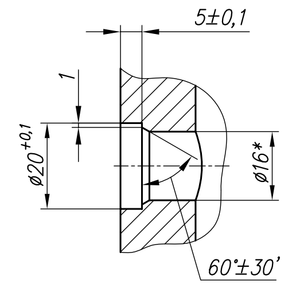

У (1:2) (1)

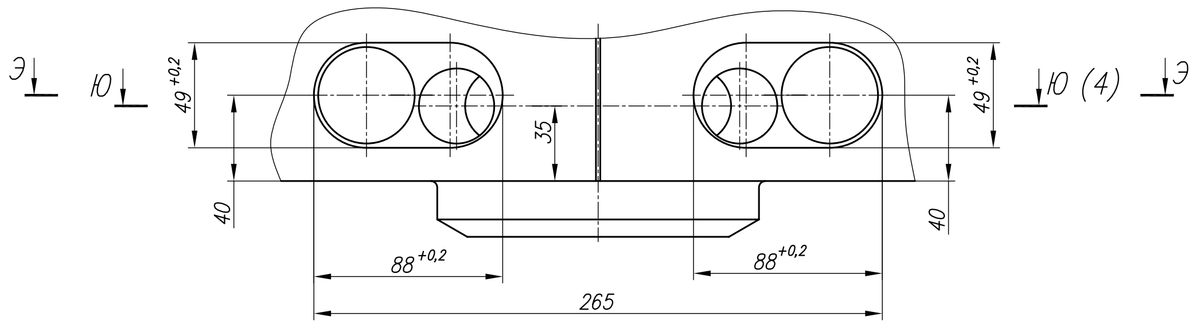

Э–Э (1:2)

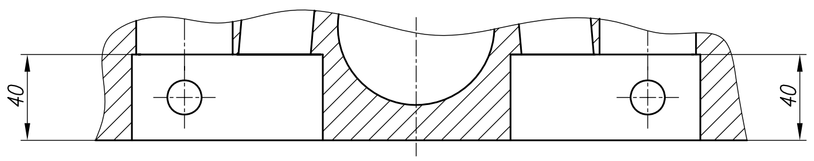

Ж (1:4) (1)

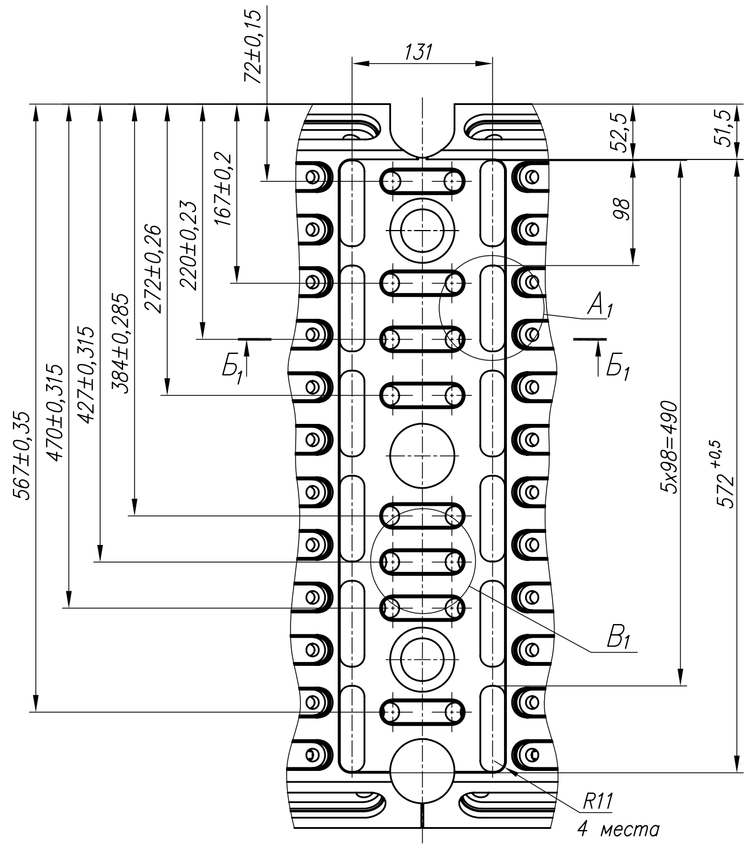

Б1–Б1 (1:2)

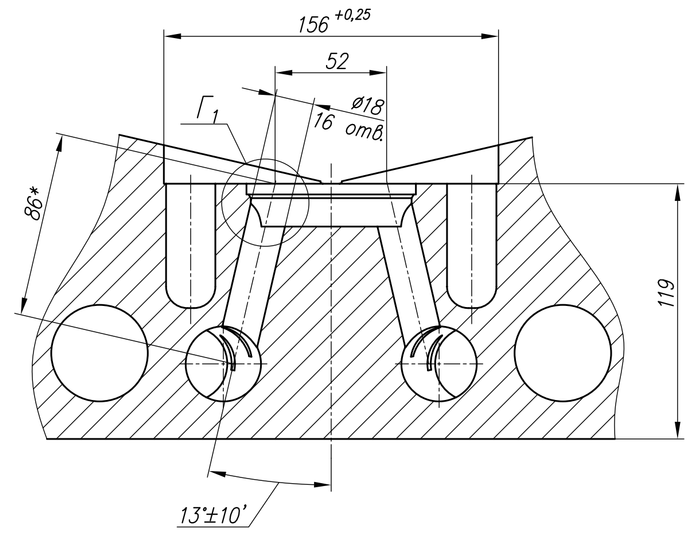

А1 (1:2) 12 мест

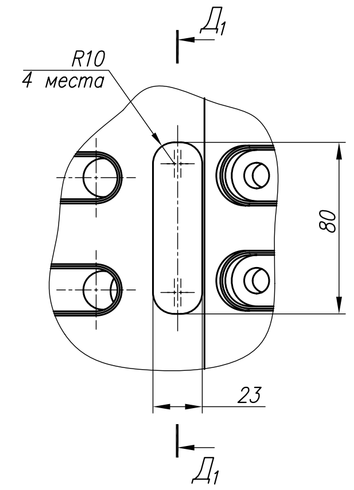

В1 (1:1) 8 мест

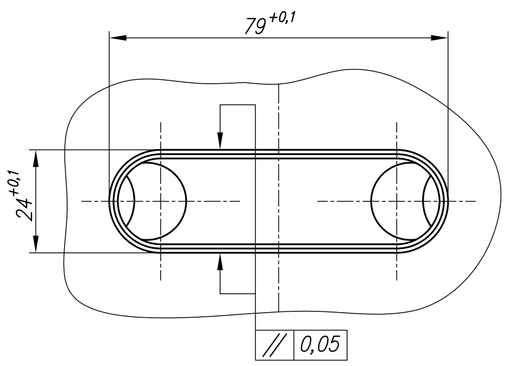

Р–Р (1:2) (1)

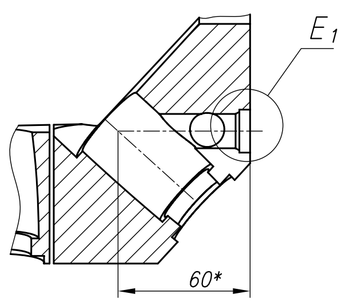

Е1 (1:1)

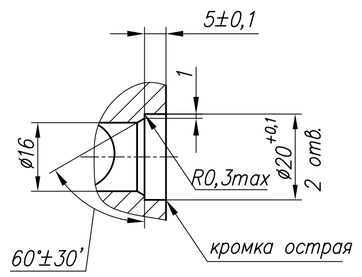

Ф–Ф (1:1) (1)

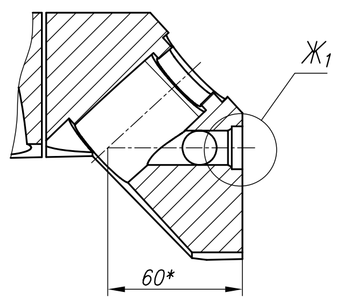

Ж1 (1:1)

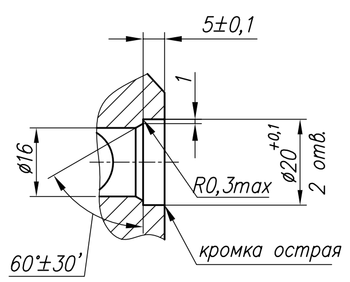

Г1 (1:1)

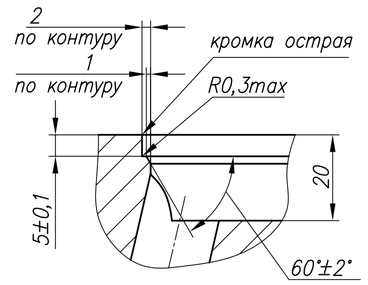

Д1–Д1 (1:2)

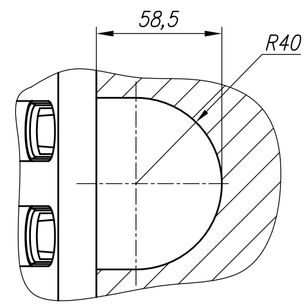

					223.9.001		
Изм. Лист	N° докум.	Подп.	Дата	Корпус	Лит.	Масса	Масштаб
Разраб.	Марачев						
Пров.	Трифонова				Лист 2	Листов	
Т.контр.	Погорелов						
Н.контр.							
Утв.	Сысоев						

Подп. и дата | Взам. инв. N° | Инв. N° дубл. | Подп. и дата | Инв. N° подл.

Копировал

Формат А1